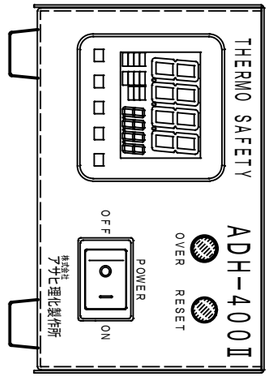

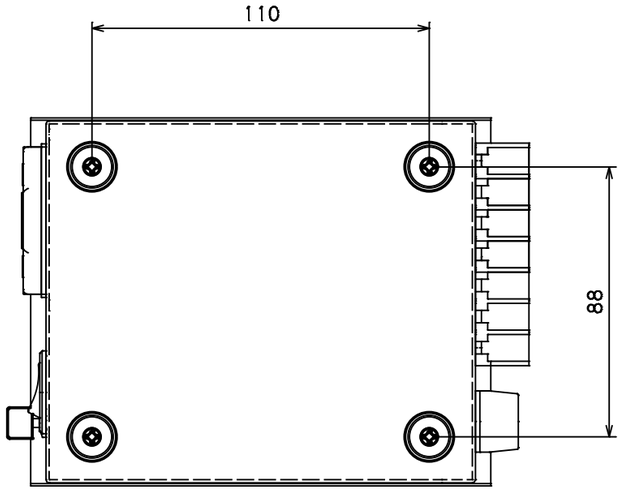

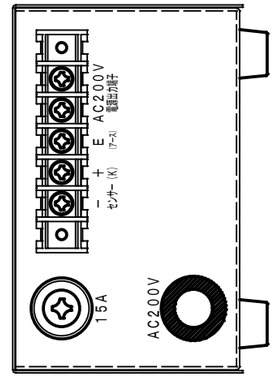

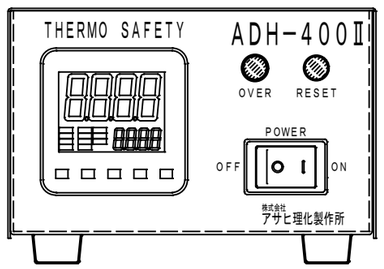

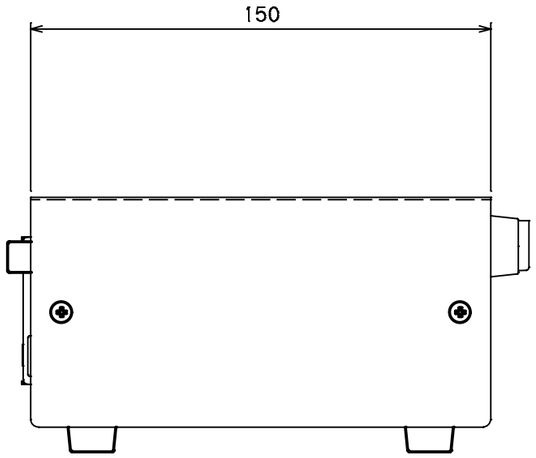

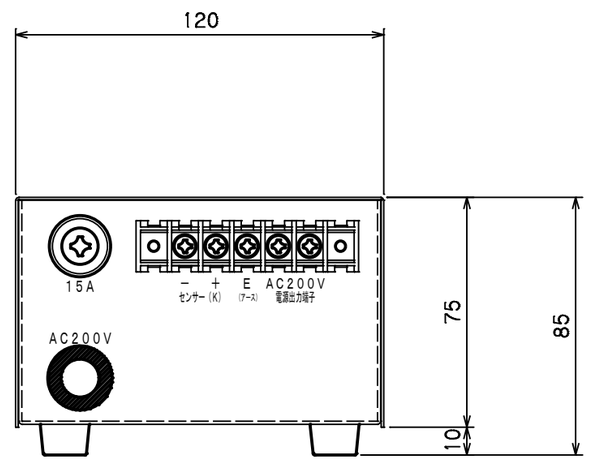

株式会社 アサヒ理化製作所							数量	
	尺度	製作年月日	承認		検図	安藤	設計	製図 梶野
	1／2	2019年5月						
型式		名称		図番				
訂正		ADH－400Ⅱ		デジタル式過熱防止器		ADH－05R0109K－002		